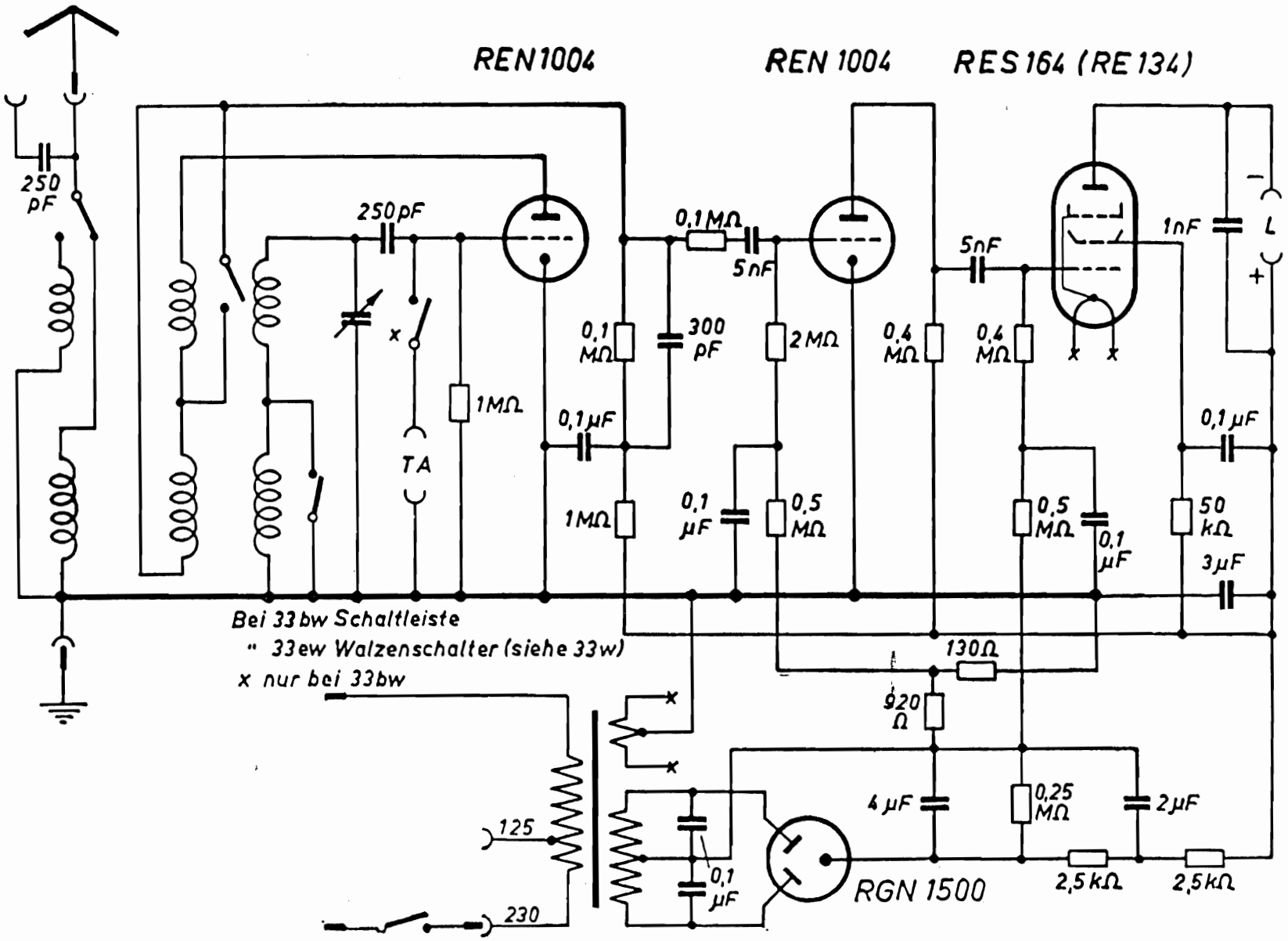
REN1004
REN 1004
RES 164 (RE 134)
250 pF
250pF
0,1MΩ
5nF
5nF
1nF
L
0,1 MΩ
300 pF
2MΩ
0,4 MΩ
0,4 MΩ
1MΩ
0,1µF
0,1µF
TA
1MΩ
0,1 µF
0,5 MΩ
0,5 MΩ
0,1 µF
50 kΩ
3µF
Bei 33bw Schaltleiste
" 33ew Walzenschalter (siehe 33w)
x nur bei 33bw
130Ω
920 Ω
4 µF
0,25 MΩ
2µF
125
230
0,1 µF
RGN 1500
2,5kΩ
2,5kΩ